Installation du support du tampon filtre

Cadre de cellule vue de face
Dents droites derrière le cadre du filtre

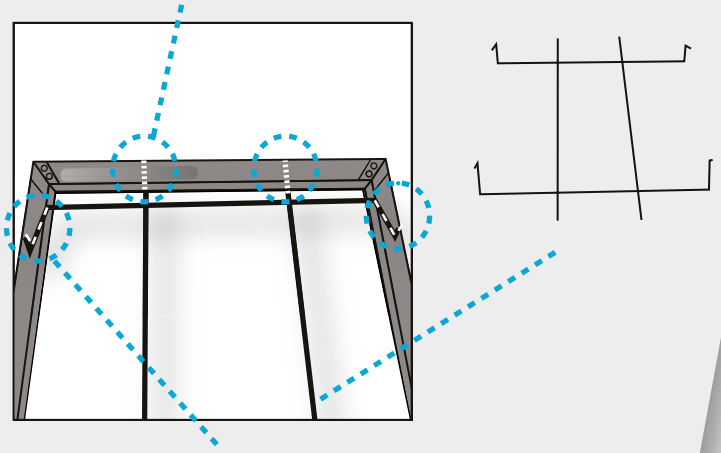

Accrochez la grille de support dans le filtre

Vue arrière du cadre de cellule
Quatre dents droites positionnées derrière le cadre de filtre

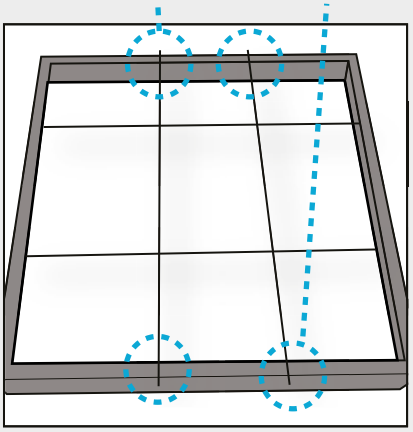

Vue de face du cadre de cellule
Le filtre est maintenu entre les dents recourbées et le cadre du filtre.

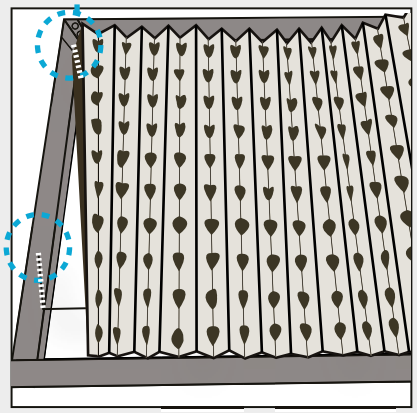

① Insérez deux dents droites derrière le cadre du filtre. (Le cadre illustré représente une ouverture de cellule dans un banc d'extraction d'une cabine de pulvérisation existante). Les dents droites fonctionnent verticalement, de haut en bas, mais peuvent être positionnées horizontalement.

Vous pouvez insérer la paire du haut ou celle du bas, peu importe l'extrémité insérée en premier.

② Poussez la grille de support en fil métallique dans le cadre du filtre, glissez-la vers le haut ou le bas afin que les deux autres dents droites puissent également être positionnées derrière le cadre du filtre.

③ Une fois que les quatre dents droites sont derrière le cadre, faites glisser le support pour le centrer dans le cadre. Il n'est pas nécessaire de positionner parfaitement le support.

Vue arrière du cadre du filtre montrant les quatre dents droites positionnées derrière le cadre du filtre. Elles peuvent dépasser du cadre plus d'un côté que de l'autre, en fonction du centrage du support dans le cadre.

Il n'est pas nécessaire de centrer parfaitement le support en fil métallique

④ Sécurisez le filtre Andreae dans le cadre : glissez le premier pli arrière du filtre entre les dents recourbées et le cadre du filtre.

Les dents perforeront le dos en polyester du filtre lors de l'installation du filtre Andreae High Efficiency Filter, mais cela n'affectera pas les performances du filtre.